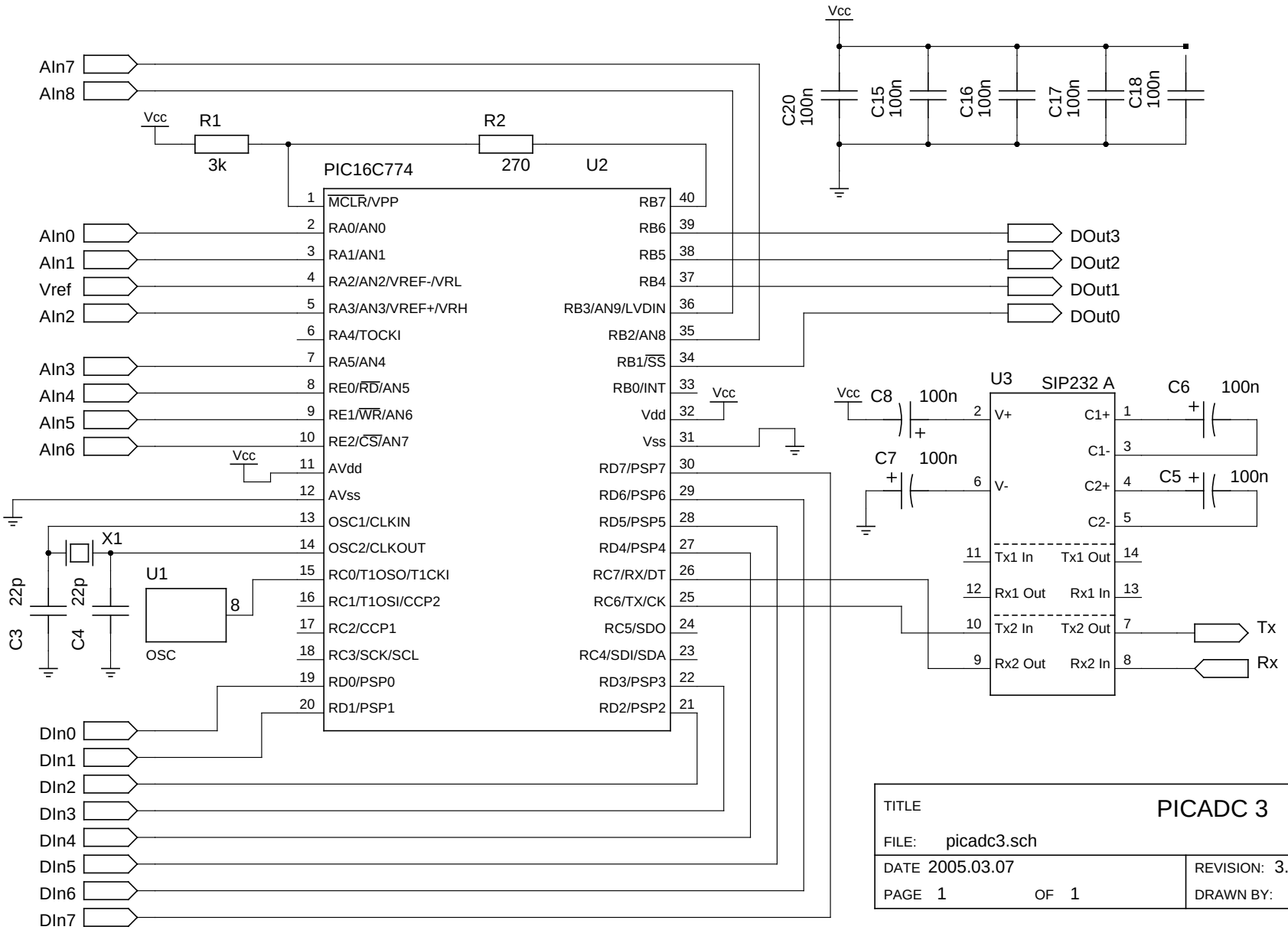

TITLE	PICADC 3	
FILE: picadc3.sch		
DATE 2005.03.07		REVISION: 3.0
PAGE 1	OF 1	DRAWN BY: Wojciech M. Zabolotny